_sua vida melhor

na prática

catálogo 2024/25

feito com orgulho em gramado / brasil

Prat·Ka

Criar soluções inteligentes em organização, proporcionando bem-estar à vida das pessoas. Esse é o principal objetivo da Prat-K. Por isso, há mais de 24 anos, a marca é líder no segmento de prateleiras na América Latina, oferecendo um mix de produtos que traz mais design, praticidade e funcionalidade para os ambientes.

A empresa possui uma unidade administrativa e industrial em Gramado/RS, que atende todo o Brasil. Assim, a Prat-K leva produtos inovadores para organizar e decorar ambientes de consumidores do país inteiro.

É por isso que a Prat-K está sempre investindo no desenvolvimento de soluções inovadoras para você. Com a expansão do seu mix de produtos, é possível colocar tudo no lugar certo de um jeito rápido e fácil. São acessórios para o quarto, closet, cozinha, banheiro, lavanderia, office, garagem e qualquer ambiente que precise de organização. Prepare-se para ver muito mais que uma linha de produtos diferenciada.

Conheça a seguir uma seleção de boas ideias que a Prat-K apresenta especialmente para você.

Industrial Decor

Estantes Berlim 6
Estantes Nova York 7
Estante Hall. 8
Estante Closet 9
Aparador Londres 10
Escrivaninha Chicago 11
Base para Monitor 11
Mesa de Apoio Oslo 13
Mesa de Cabeceira Madri 13
Cabideiros 14

Prateleiras

Duetto 18
Viena. 19
Tendenza 20
Lineare 21
Concept 22
Concept Me Leve 23
Facility 24
Flutua 25
Decorare Porta Quadros Leve 26
Decorare Revisteiro 27
Decorare Kit U 30
Decorare Reta 30
Decorare Me Leve Kit Nichos 31
Decorare Kit Nichos Retangular 31
Prateleira para Forno Elétrico e Micro-ondas Utilità 32
Prateleira para Air Fryer Utilità 32
Prateleira para Modem Utilità 32
Kit Multiuso Utilità 33
Sapateira Empilhável Utilità 33
Bancada Office Utilità 33
Mesa Dobrável Utilità 34

Ve t ro

Prateleira Reta 35
Prateleira de Canto Raio 35
Prateleira de Canto Recorte 35

Adapt 36

Nichos Me Leve 38

Kids

Prateleira Reta com Suporte 39
Prateleira de Canto com Suporte 39
Prateleiras Kids Me Leve 40
Nichos Kids Me Leve 41

Suportes

Suportes dobráveis 44
Trilho simples 45
Suporte para trilho simples 45
Trilho duplo 45
Suporte para trilho duplo 45
Mão Francesa Leve 46
Mão Francesa 46
Mão Francesa Reforçada Leve 46
Mão Francesa Reforçada 47
Mão-francesa Colonial 47
Cantoneira 47
Suporte Concept 48
Ganchos Multiuso 49

Caixas Plástica Utile . . . 50

Lixeiras

Lixeiras de Banheiro 51
Lixeiras para Pia 52
Lixeiras de Pedal 53

ACNE PAPER
WABI-SABI WELCOME

Industrial Decor

- Estantes com estrutura Metálica;
- Pintura Epoxi;
- Prateleiras em MDP;
- MPD com pintura UV.

Estantes de parede Berlim

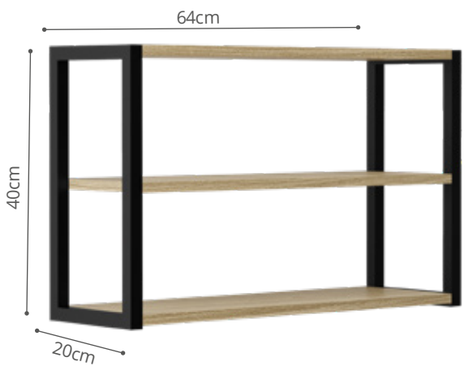

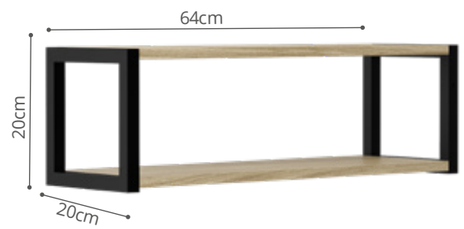

IPI 3,25%

	Ferragem	Ref.		
branco	Preto	10501.220	20x20x64cm	4
		10501.340	20x40x64cm	4
Nogueira	Preto	10505.220	20x20x64cm	4
		10505.340	20x40x64cm	4
Preto	Preto	10508.220	20x20x64cm	4
		10508.340	20x40x64cm	4

CAPACIDADE
10 kg
POR NÍVEL

Estantes Nova York 3 Níveis

CAPACIDADE
10 kg
POR NÍVEL

IPI 3,25%

	Ferragem	Ref.		
branco	Preto	10500.360	64x30x72cm	1
		10500.390	94x30x72cm	1
Nogueira	Preto	10504.360	64x30x72cm	1
		10504.390	94x30x72cm	1
Preto	Preto	10502.360	64x30x72cm	1
		10502.390	94x30x72cm	1

Estantes Nova York 5 Níveis

IPI 3,25%

	Ferragem	Ref.		
branco	Preto	10500.560	64x30x135cm	1
		10500.590	94x30x135cm	1
Nogueira	Preto	10504.560	64x30x135cm	1
		10504.590	94x30x135cm	1
Preto	Preto	10502.560	64x30x135cm	1
		10502.590	94x30x135cm	1

Estantes Nova York 6 Níveis

IPI 3,25%

	Ferragem	Ref.		
branco	Preto	10500.660	64x30x167cm	1
		10500.690	94x30x167cm	1
Nogueira	Preto	10504.660	64x30x167cm	1
		10504.690	94x30x167cm	1
Preto	Preto	10502.660	64x30x167cm	1
		10502.690	94x30x167cm	1

Estante Hall

CAPACIDADE
10 kg
POR NÍVEL

IPI 3,25%

	Ferragem	Ref.		
Nogueira	Preto	10564.660	64x30x167cm	1
Branco	Preto	10560.660	64x30x167cm	1
Preto	Preto	10562.660	64x30x167cm	1

Estante Closet

CAPACIDADE
10 kg
POR NÍVEL

IPI 3,25%

	Ferragem	Ref.		
Nogueira	Preto	10574.660	64x30x167cm	1
Branco	Preto	10570.660	64x30x167cm	1
Preto	Preto	10572.660	64x30x167cm	1

Aparador londres

CAPACIDADE
10 kg
POR NÍVEL

IPI 3,25%

	Ferragem	Ref.		
Nogueira	Preto	10517.090	94x30x72cm	1
Branco	Preto	10518.090	94x30x72cm	1
Preto	Preto	10520.090	94x30x72cm	1

Escrivaninha Chicago

CAPACIDADE
10 kg
POR NÍVEL

IPI 3,25%

	Ferragem	Ref.		
Nogueira	Preto	10521.090	90x60x72cm	1
Branco	Preto	10522.090	90x60x72cm	1
Preto	Preto	10524.090	90x60x72cm	1

IPI 3,25%

	Ferragem	Ref.		
Nogueira	Preto	10444.040	44x20x10cm	1
		10444.060	64x20x10cm	1
Branco	Preto	10440.040	44x20x10cm	1
		10440.060	64x20x10cm	1
Preto	Preto	10442.040	44x20x10cm	1
		10442.060	44x20x10cm	1

Base para Monitor

CAPACIDADE
10 kg
POR NÍVEL

Mesa de apoio Oslo

CAPACIDADE
5 kg

IPI 3,25%

	Ferragem	Ref.		
Nogueira	Preto	10334.040	44x30x72cm	1
Branco	Preto	10330.040	44x30x72cm	1
Preto	Preto	10332.040	44x30x72cm	1

Mesa de cabeceira Madri

CAPACIDADE
10 kg
POR NÍVEL

IPI 3,25%

	Ferragem	Ref.		
Nogueira	Preto	10515.040	44x30x50cm	1
Branco	Preto	10516.040	44x30x50cm	1
Preto	Preto	10512.040	44x30x50cm	1

Cabideiros

- Base em madeira;
- Ganchos em metal com pintura.

CAPACIDADE
5 kg

IPI 3,25%

	Ferragem	Ref.		
Branco	Branco	10551.013	3 ganchos	6
		10551.015	5 ganchos	6
		10551.023	3 ganchos duplos	6
		10551.025	5 ganchos duplos	6
Branco	Preto	10550.013	3 ganchos	6
		10550.015	5 ganchos	6
		10550.023	3 ganchos duplos	6
		10550.025	5 ganchos duplos	6
Nogueira	Preto	10554.013	3 ganchos	6
		10554.015	5 ganchos	6
		10554.023	3 ganchos duplos	6
		10554.025	5 ganchos duplos	6

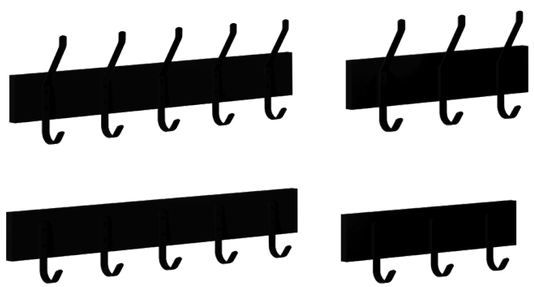

Ferragem	Ref.		
	10552.013	3 ganchos	6
	10552.015	5 ganchos	6
	10552.023	3 ganchos duplos	6
	10552.025	5 ganchos duplos	6

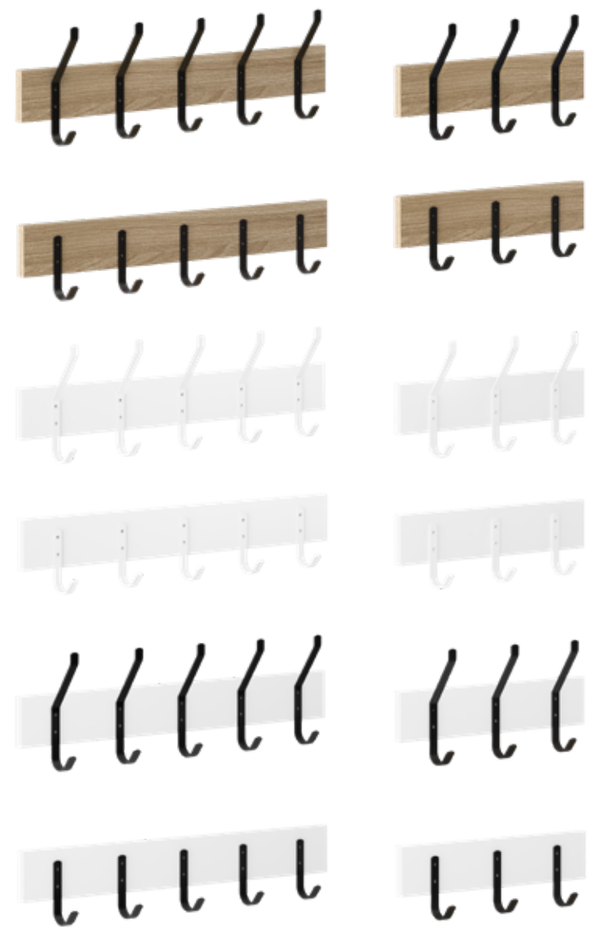

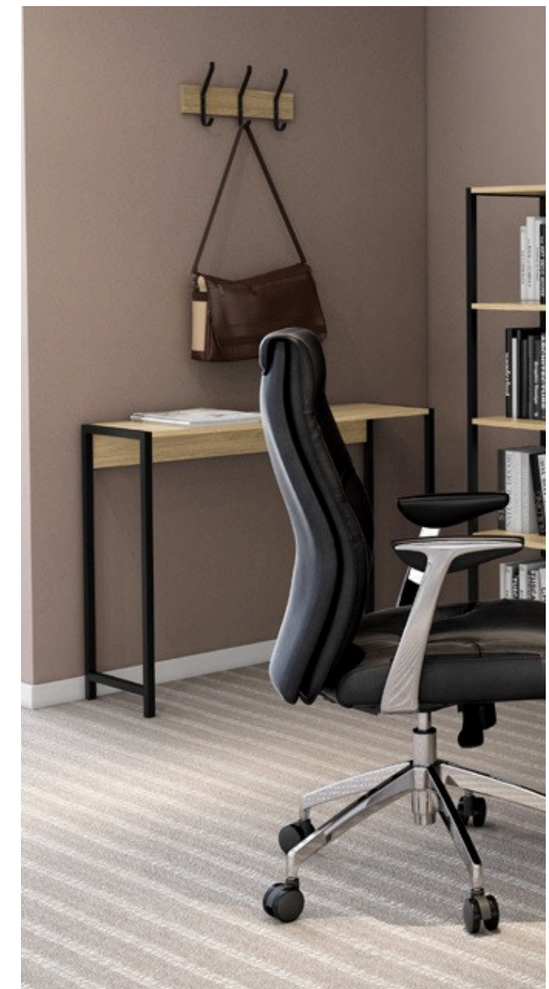

INNENARCHITEKTUR
arts & architecture
arts & architecture
ART FOR SURVIVAL

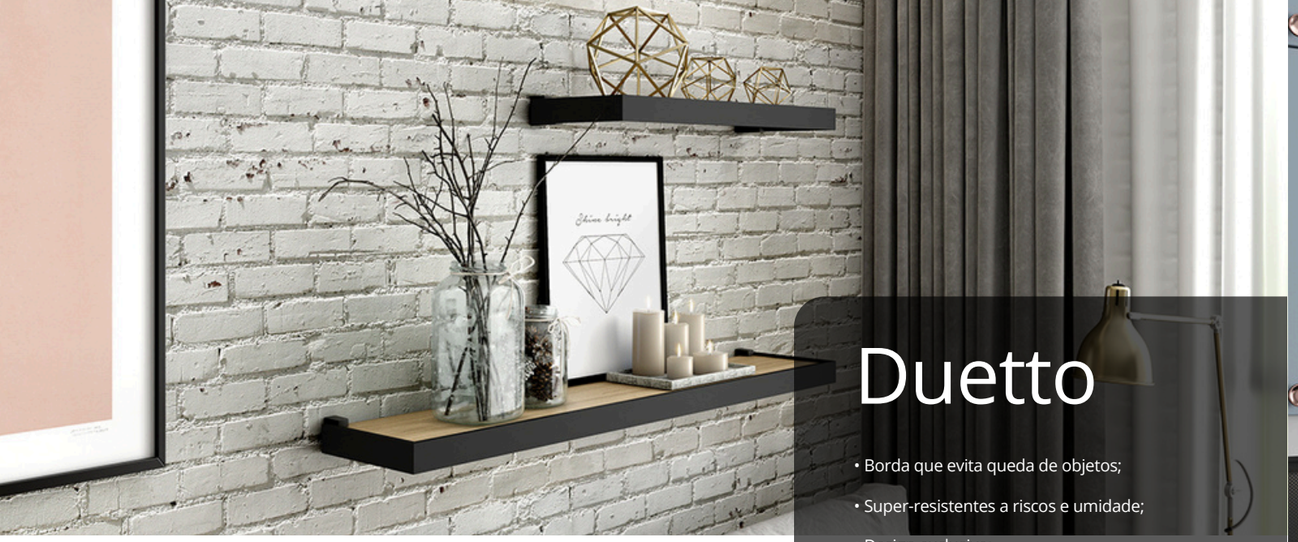

Duetto

- Borda que evita queda de objetos;
- Super-resistentes a riscos e umidade;
- Design exclusivo;
- Suportes discretos.

Viena

- Suporte metálico resistente
- Espessura premium de 18mm
- Cores exclusivas
- Estilo industrial

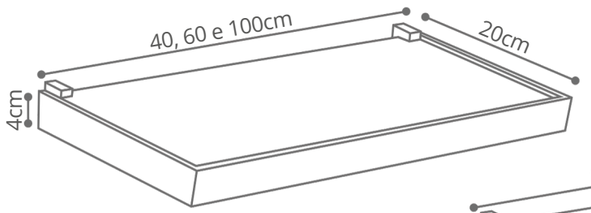

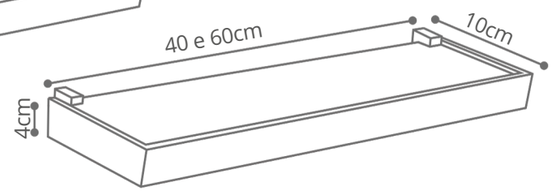

Suporte

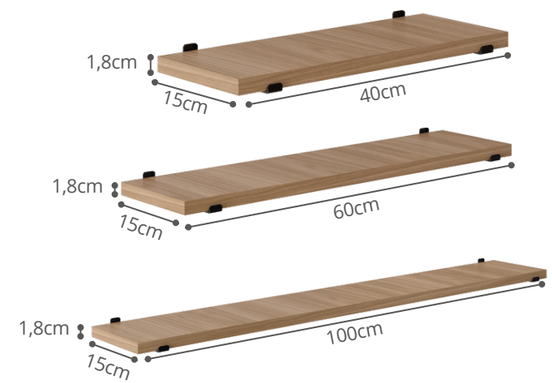

IPI 3,25%

Moldura e Suporte	Miolo	Ref.	
Branco	Branco	10201.010	10x40cm
		10201.020	10x60cm
		10201.030	20x40cm
		10201.040	20x60cm
		10201.050	20x100cm
	Preto	10204.010	10x40cm
		10203.020	10x60cm
		10204.030	20x40cm
		10204.040	20x60cm
		10204.050	20x100cm
	Nogueira	10213.010	10x40cm
		10213.020	10x60cm
		10213.030	20x40cm
		10213.040	20x60cm
		10213.050	20x100cm

IPI 3,25%

Moldura e Suporte	Miolo	Ref.	
Preto	Branco	10202.010	10x40cm
		10202.020	10x60cm
		10202.030	20x40cm
		10202.040	20x60cm
		10202.050	20x100cm
	Preto	10205.010	10x40cm
		10205.020	10x60cm
		10205.030	20x40cm
		10205.040	20x60cm
		10205.050	20x100cm
	Nogueira	10214.010	10x40cm
		10214.020	10x60cm
		10214.030	20x40cm
		10214.040	20x60cm
		10214.050	20x100cm

CAPACIDADE **10kg**

ESPESSURA **4cm**

IPI 3,25%

Moldura e Suporte	Miolo	Ref.	
Carvalho	Branco	10224.030	20x40cm
		10224.040	20x60cm
		10224.050	20x100cm
	Preto	10225.030	20x40cm
		10225.040	20x60cm
		10225.050	20x100cm

CAPACIDADE **10kg**

ESPESSURA **1,8cm**

Suporte	Ref.		
Branco	10503.006	1,8x15x40cm	6
	10503.007	1,8x15x60cm	6
	10503.009	1,8x15x100cm	6
	10503.010	1,8x20x40cm	6
	10503.020	1,8x20x60cm	6
	10503.040	1,8x20x100cm	6

IPI 3,25%

Suporte	Ref.		
Branco	10500.006	1,8x15x40cm	6
	10500.007	1,8x15x60cm	6
	10500.009	1,8x15x100cm	6
	10500.010	1,8x20x40cm	6
	10500.020	1,8x20x60cm	6
	10500.040	1,8x20x100cm	6
Louro Freijó	10504.006	1,8x15x40cm	6
	10504.007	1,8x15x60cm	6
	10504.009	1,8x15x100cm	6
	10504.010	1,8x20x40cm	6
	10504.020	1,8x20x60cm	6
	10504.040	1,8x20x100cm	6
Preto	10502.006	1,8x15x40cm	6
	10502.007	1,8x15x60cm	6
	10502.009	1,8x15x100cm	6
	10502.010	1,8x20x40cm	6
	10502.020	1,8x20x60cm	6
	10502.040	1,8x20x100cm	6

Tendenza

- Prateleira pintada com estrutura em misto de madeiras;
- Suporte não aparente;
- Inclusos suportes, parafusos e buchas.

Lineare

- Prateleira em MDP pintado;
- Design minimalista;
- Os suportes possuem encaixe perfeito entre si, possibilitando extensos espaços de organização com a sensação de continuidade.

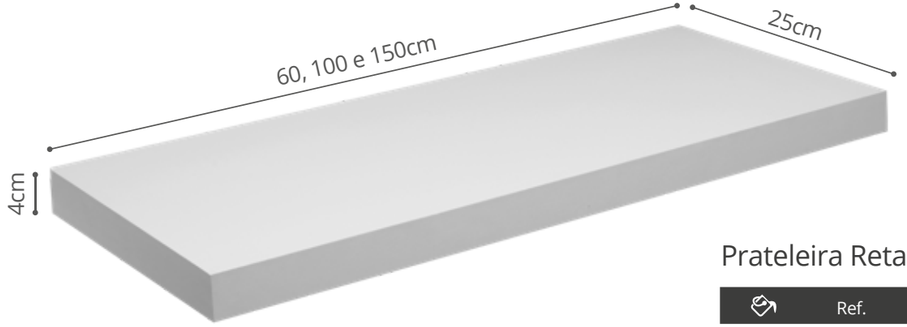

CAPACIDADE **25kg**

ESPESSURA **4cm**

Suporte

Prateleira Reta

IPI 3,25%

	Ref.		
Branco	08753.060	04x25x60cm	6
	08753.100	04x25x100cm	6
	08753.150	04x25x150cm	6
Tabaco	08754.060	04x25x60cm	6
	08754.100	04x25x100cm	6
	08754.150	04x25x150cm	6
Preto	08756.060	04x25x60cm	6
	08756.100	04x25x100cm	6
	08756.150	04x25x150cm	6
Vintage	08766.060	04x25x60cm	6
	08766.100	04x25x100cm	6

Prateleira Reta

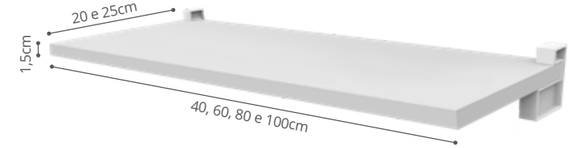

CAPACIDADE **20kg**

ESPESSURA **1,5cm**

Suportes plásticos permitem acoplamento para juntar prateleiras.

IPI 3,25%

	Suporte	Ref.		
Nogueira	Preto	08103.010	1,5x20x40cm	6
		08103.020	1,5x20x60cm	6

IPI 3,25%

		Suporte	Ref.		
Branco	Branco		08100.050	1,5x20x40cm	6
			08100.060	1,5x20x60cm	6
			08100.070	1,5x20x80cm	6
			08100.080	1,5x20x100cm	6
			08200.010	1,5x25x40cm	6
			08200.020	1,5x25x60cm	6
			08200.030	1,5x25x80cm	6
			08200.040	1,5x25x100cm	6
Tabaco	Cinza		08101.050	1,5x20x40cm	6
			08101.060	1,5x20x60cm	6
			08101.070	1,5x20x80cm	6
			08101.080	1,5x20x100cm	6
			08201.010	1,5x25x40cm	6
			08201.020	1,5x25x60cm	6
			08201.030	1,5x25x80cm	6
			08201.040	1,5x25x100cm	6
Preto	Preto		08102.010	1,5x20x40cm	6
			08102.020	1,5x20x60cm	6
			08102.030	1,5x20x80cm	6
			08102.040	1,5x20x100cm	6
			08102.050	1,5x25x40cm	6
			08102.060	1,5x25x60cm	6
			08102.070	1,5x25x80cm	6
			08102.080	1,5x25x100cm	6

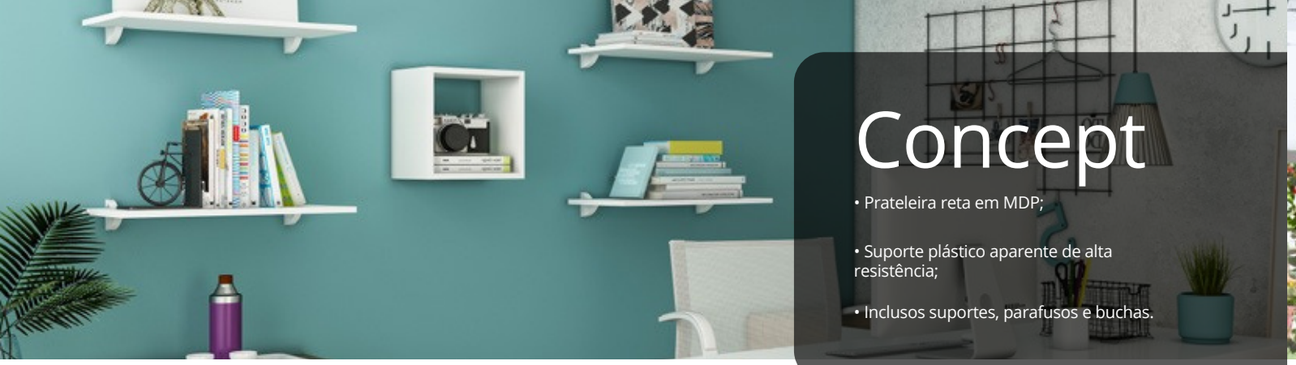

Concept

- Prateleira reta em MDP;
- Suporte plástico aparente de alta resistência;
- Inclusos suportes, parafusos e buchas.

Concept Me Leve

- Prateleira reta em MDP;
- Suporte plástico discreto de alta resistência;
- Inclusos suportes, parafusos e buchas.

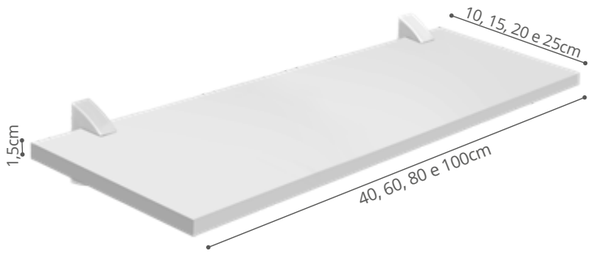

Suporte

CAPACIDADE **20**kg

ESPESSURA **1,5cm**

Prateleira Reta

IPI 3,25%

Suporte	Ref.		
Branco	08850.001	1,5x10x40cm	6
	08850.002	1,5x10x60cm	6
	08850.003	1,5x10x80cm	6
	08850.004	1,5x10x100cm	6
	08850.006	1,5x15x40cm	6
	08850.007	1,5x15x60cm	6
	08850.008	1,5x15x80cm	6
	08850.009	1,5x15x100cm	6
	08850.010	1,5x20x40cm	6
	08850.020	1,5x20x60cm	6
	08850.030	1,5x20x80cm	6
	08850.040	1,5x20x100cm	6
	08850.050	1,5x25x40cm	6
	08850.060	1,5x25x60cm	6
	08850.070	1,5x25x80cm	6
	08850.080	1,5x25x100cm	6

IPI 3,25%

Suporte	Ref.		
Tabaco / Cinza	08852.001	1,5x10x40cm	6
	08852.002	1,5x10x60cm	6
	08852.003	1,5x10x80cm	6
	08852.004	1,5x10x100cm	6
	08852.005	1,5x15x40cm	6
	08852.006	1,5x15x60cm	6
	08852.007	1,5x15x80cm	6
	08852.008	1,5x15x100cm	6
	08852.010	1,5x20x40cm	6
	08852.020	1,5x20x60cm	6
	08852.030	1,5x20x80cm	6
	08852.040	1,5x20x100cm	6
	08852.050	1,5x25x40cm	6
	08852.060	1,5x25x60cm	6
	08852.070	1,5x25x80cm	6
	08852.080	1,5x25x100cm	6
Preto / Preto	08853.001	1,5x10x40cm	6
	08853.002	1,5x10x60cm	6
	08853.003	1,5x10x80cm	6
	08853.004	1,5x10x100cm	6
	08857.006	1,5x15x40cm	6
	08857.007	1,5x15x60cm	6
	08857.008	1,5x15x80cm	6
	08857.009	1,5x15x100cm	6
	08857.010	1,5x20x40cm	6
	08857.020	1,5x20x60cm	6
	08857.030	1,5x20x80cm	6
	08857.040	1,5x20x100cm	6
	08857.050	1,5x25x40cm	6
	08857.060	1,5x25x60cm	6
	08857.070	1,5x25x80cm	6
	08857.080	1,5x25x100cm	6
Nogueira / Prata	08858.005	1,5x15x40cm	6
	08858.006	1,5x15x60cm	6
	08858.007	1,5x15x80cm	6
	08858.008	1,5x15x100cm	6
	08858.010	1,5x20x40cm	6
	08858.020	1,5x20x60cm	6
	08858.030	1,5x20x80cm	6
	08858.040	1,5x20x100cm	6
	08858.050	1,5x25x40cm	6
	08858.060	1,5x25x60cm	6
	08858.070	1,5x25x80cm	6
	08858.080	1,5x25x100cm	6

Prateleira Reta

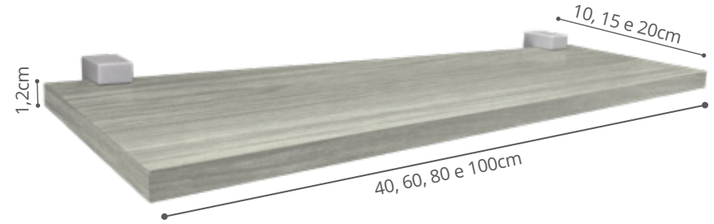

CAPACIDADE **10**kg

ESPESSURA **1,2cm**

Suporte

Kits com 2 unidades

IPI 3,25%

Suporte	Ref.		
Branco / Branco	10260.010	1,2x20x40cm	6
	10260.020	1,2x20x60cm	6
Preta / Preta	10262.010	1,2x20x40cm	6
	10262.020	1,2x20x60cm	6

Kits com 3 unidades

IPI 3,25%

Suporte	Ref.		
Branco / Branco	10263.010	1,2x20x40cm	6
	10263.020	1,2x20x60cm	6
Preta / Preta	10264.010	1,2x20x40cm	6
	10264.020	1,2x20x60cm	6
Nogueira / Cinza	10267.010	1,2x20x40cm	6
	10267.020	1,2x20x60cm	6

IPI 3,25%

Suporte	Ref.		
Branco / Branco	10250.001	1,2x10x40cm	6
	10250.002	1,2x10x60cm	6
	10250.003	1,2x10x80cm	6
	10250.004	1,2x10x100cm	6
	10250.005	1,2x15x40cm	6
	10250.006	1,2x15x60cm	6
	10250.007	1,2x15x80cm	6
	10250.008	1,2x15x100cm	6
	10250.010	1,2x20x40cm	6
	10250.020	1,2x20x60cm	6
	10250.030	1,2x20x80cm	6
	10250.030	1,2x20x100cm	6
Nogueira / Cinza	10258.001	1,2x10x40cm	6
	10258.002	1,2x10x60cm	6
	10258.003	1,2x10x80cm	6
	10258.004	1,2x10x100cm	6
	10258.005	1,2x15x40cm	6
	10258.006	1,2x15x60cm	6
	10258.007	1,2x15x80cm	6
	10258.008	1,2x15x100cm	6
	10258.010	1,2x20x40cm	6
	10258.020	1,2x20x60cm	6
	10258.030	1,2x20x80cm	6
	10258.040	1,2x20x100cm	6
Preta / Preta	10257.001	1,2x10x40cm	6
	10257.002	1,2x10x60cm	6
	10257.003	1,2x10x80cm	6
	10257.004	1,2x10x100cm	6
	10257.005	1,2x15x40cm	6
	10257.006	1,2x15x60cm	6
	10257.007	1,2x15x80cm	6
	10257.008	1,2x15x100cm	6
	10257.010	1,2x20x40cm	6
	10257.020	1,2x20x60cm	6
	10257.030	1,2x20x80cm	6
	10257.040	1,2x20x100cm	6
Nogueira / Preta	10274.010	1,2x20x40cm	6
	10274.020	1,2x20x60cm	6

Facility

- Prateleira em MDP pintado;
- Perfeita para a mobilidade que o seu closet precisa;
- Pode ser utilizada também na montagem de lojas, garagens e lavanderia.

Prateleira Reta

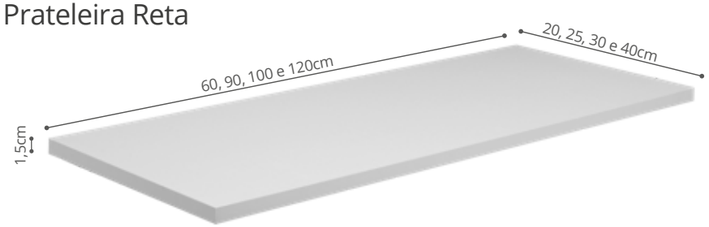

ESPESSURA **1,5cm**

Trilhos metálicos e suportes vendidos separadamente.

IPI 3,25%

Cor	Ref.		
Tabaco	08054.000	1,5x20x60cm	6
	08054.015	1,5x20x90cm	6
	08054.020	1,5x20x100cm	6
	08054.030	1,5x25x60cm	6
	08054.045	1,5x25x90cm	6
	08054.050	1,5x25x100cm	6
	08054.060	1,5x30x60cm	6
	08054.075	1,5x30x90cm	6
	08054.080	1,5x30x100cm	6
	08054.082	1,5x30x120cm	6
	08054.090	1,5x40x60cm	6
	08054.105	1,5x40x90cm	6
	08054.112	1,5x40x120cm	6

IPI 3,25%

Cor	Ref.		
Branco	08053.000	1,5x20x60cm	6
	08053.015	1,5x20x90cm	6
	08053.020	1,5x20x100cm	6
	08053.022	1,5x20x120cm	6
	08053.030	1,5x25x60cm	6
	08053.045	1,5x25x90cm	6
	08053.050	1,5x25x100cm	6
	08053.052	1,5x25x120cm	6
	08053.060	1,5x30x60cm	6
	08053.075	1,5x30x90cm	6
	08053.080	1,5x30x100cm	6
	08053.082	1,5x30x120cm	6
	08053.090	1,5x40x60cm	6
	08053.105	1,5x40x90cm	6
	08053.110	1,5x40x100cm	6
	08053.112	1,5x40x120cm	6

IPI 3,25%

Cor	Ref.		
Preta	08057.000	1,5x20x60cm	6
	08057.015	1,5x20x90cm	6
	08057.020	1,5x20x100cm	6
	08057.022	1,5x20x120cm	6
	08057.030	1,5x25x60cm	6
	08057.045	1,5x25x90cm	6
	08057.050	1,5x25x100cm	6
	08057.052	1,5x25x120cm	6
	08057.060	1,5x30x60cm	6
	08057.075	1,5x30x90cm	6
	08057.080	1,5x30x100cm	6
	08057.082	1,5x30x120cm	6
	08057.090	1,5x40x60cm	6
	08057.105	1,5x40x90cm	6
	08057.110	1,5x40x100cm	6
	08057.112	1,5x40x120cm	6
Nogueira	08076.000	1,5x20x60cm	6
	08076.015	1,5x20x90cm	6
	08076.020	1,5x20x100cm	6
	08076.022	1,5x20x120cm	6
	08076.030	1,5x25x60cm	6
	08076.045	1,5x25x90cm	6
	08076.050	1,5x25x100cm	6
	08076.052	1,5x25x120cm	6
	08076.060	1,5x30x60cm	6
	08076.075	1,5x30x90cm	6
	08076.080	1,5x30x100cm	6
	08076.082	1,5x30x120cm	6
	08076.090	1,5x40x60cm	6
	08076.105	1,5x40x90cm	6
	08076.110	1,5x40x100cm	6
	08076.112	1,5x40x120cm	6

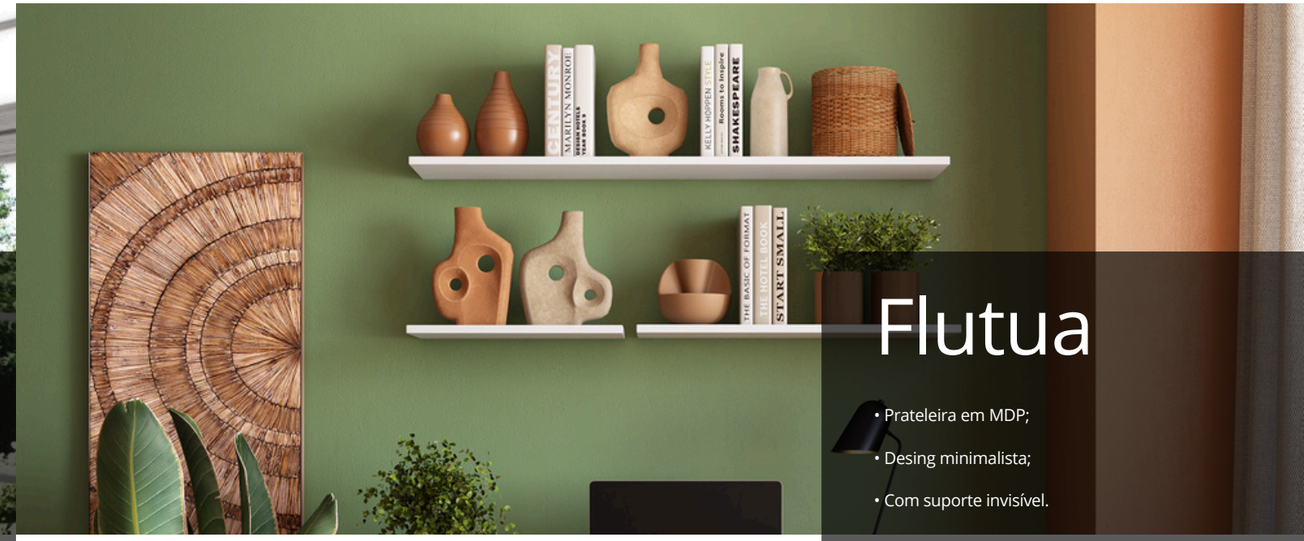

Flutua

- Prateleira em MDP;
- Desing minimalista;
- Com suporte invisível.

CAPACIDADE **10kg**

ESPESSURA **1,5cm**

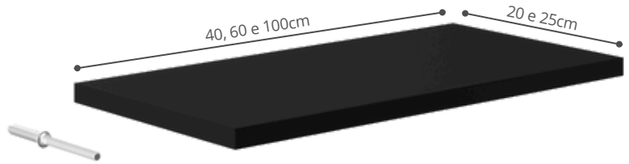

Cor	Ref.		
Branco	08021.010	1,5x20x40cm	6
	08021.020	1,5x20x60cm	6
	08021.040	1,5x20x100cm	6
	08021.015	1,5x25x40cm	6
	08021.025	1,5x25x60cm	6
	08021.045	1,5x25x100cm	6
Preta	08022.010	1,5x20x40cm	6
	08022.020	1,5x20x60cm	6
	08022.040	1,5x20x100cm	6
	08022.015	1,5x25x40cm	6
	08022.025	1,5x25x60cm	6
	08022.045	1,5x25x100cm	6

Cor	Ref.		
Nogueira	08024.010	1,5x20x40cm	6
	08024.020	1,5x20x60cm	6
	08024.040	1,5x20x100cm	6
	08024.015	1,5x25x40cm	6
	08024.025	1,5x25x60cm	6
	08024.045	1,5x25x100cm	6

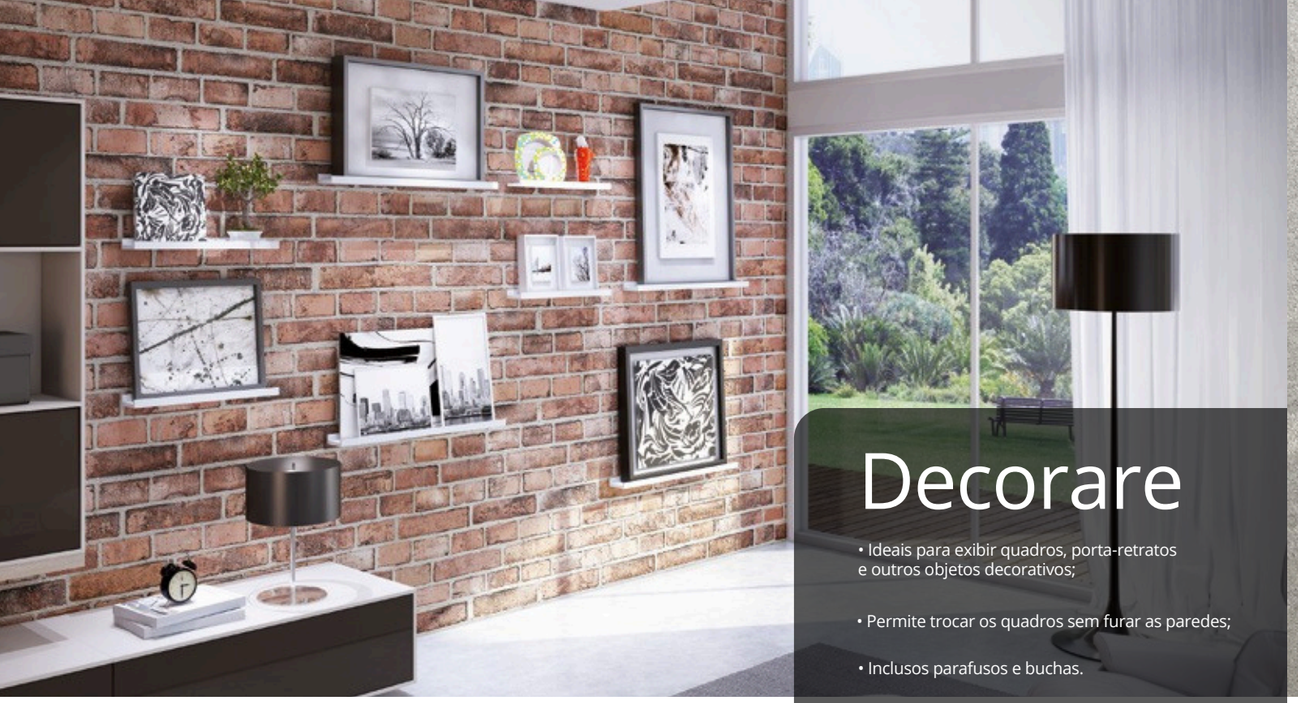

Decorare

- Ideais para exibir quadros, porta-retratos e outros objetos decorativos;
- Permite trocar os quadros sem furar as paredes;
- Inclusos parafusos e buchas.

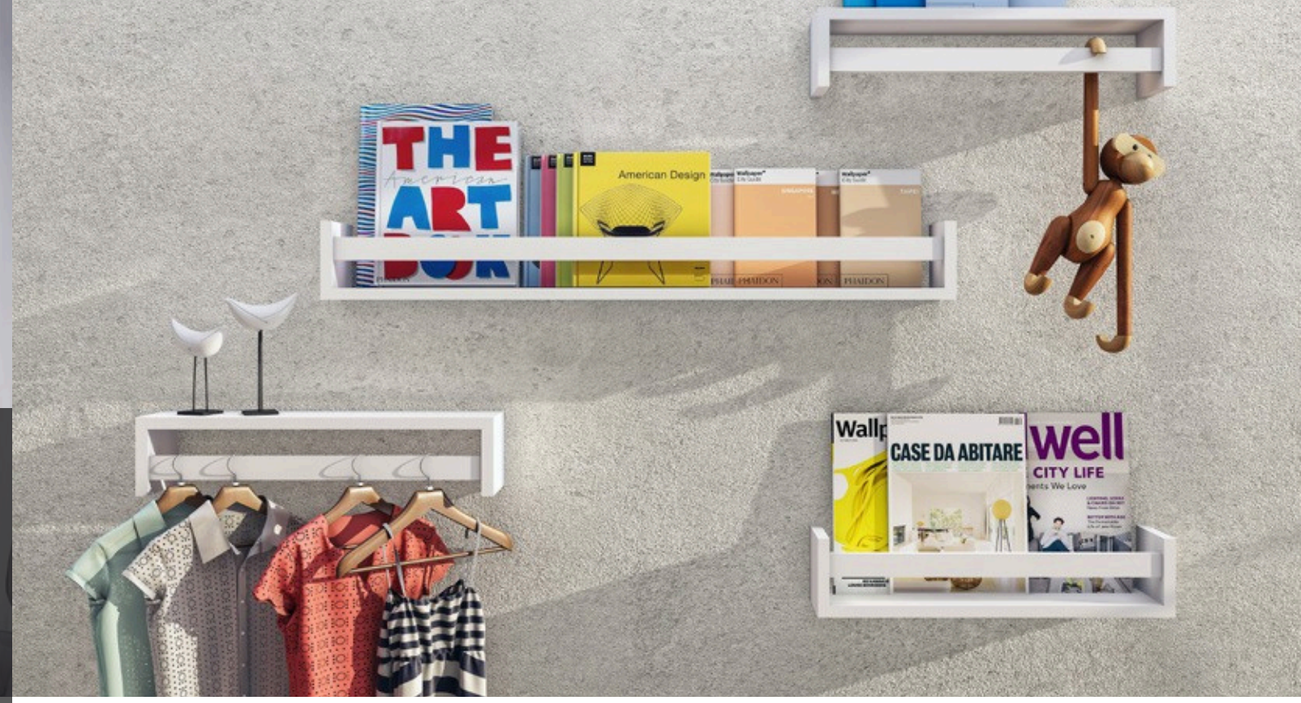

Porta Quadros Leve

- Prateleira em MDF com acabamento PET.

IPI 3,25%

	Ref.		
Branco	08794.045	1,5x45x9x3cm	6
	08790.060	1,5x60x9x3cm	6
Preto (Prat-Ko BLACK)	08793.045	1,5x45x9x3cm	6
	08793.060	1,5x60x9x3cm	6

Revisteiro

IPI 3,25%

	Ref.		
Branco	08785.045	45x10x10cm	6
	08785.070	70x10x10cm	6
Preto (Prat-Ko BLACK)	08786.045	45x10x10cm	6
	08786.070	70x10x10cm	6
Carvalho	08789.045	45x10x10cm	6
	08789.070	70x10x10cm	6

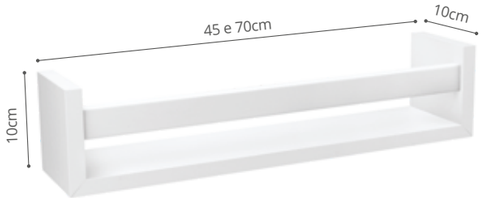

CAPACIDADE 5kg

Suporte

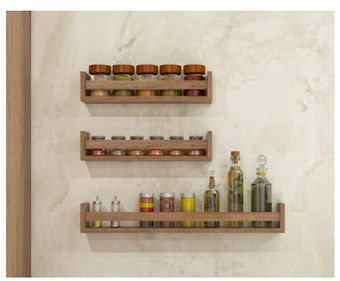

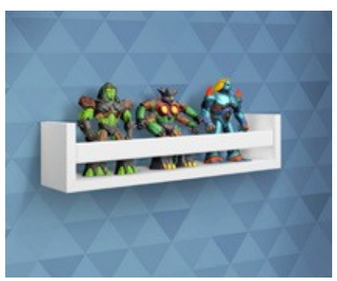

Kit U Decorare

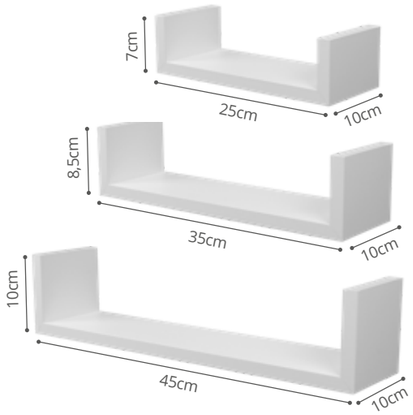

CAPACIDADE
5kg

Suporte

IPI 3,25%

	Ref.		
Branco	08784.001	45x10x10cm 35x10x8,5cm 25x10x7,5cm	6
Preto	08784.002	45x10x10cm 35x10x8,5cm 25x10x7,5cm	6

Kit Nichos Decorare Me Leve

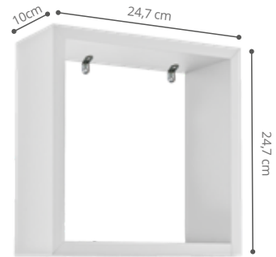

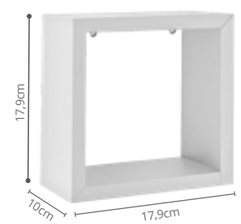

CAPACIDADE
5kg

Suporte

IPI 3,25%

	Ref.		
Branco	08787.001	P - 17,9 x 10cm M - 21,3 x 10cm G - 24,7 x 10cm	4
Preto	08788.001	P - 17,9 x 10cm M - 21,3 x 10cm G - 24,7 x 10cm	4

Prateleira Reta Decorare

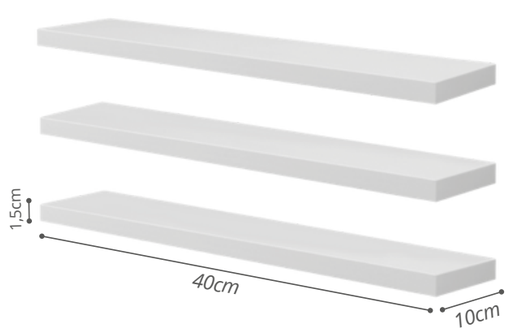

CAPACIDADE
2kg

Suporte

IPI 3,25%

	Ref.			
Branco	08830.040	Kit 3 un.	10x40cm	6
	08835.040	1	10x40cm	6
Preto	08832.040	Kit 3 un.	10x40cm	6
	08837.040	1	10x40cm	6

Kit nichos decorare retangular

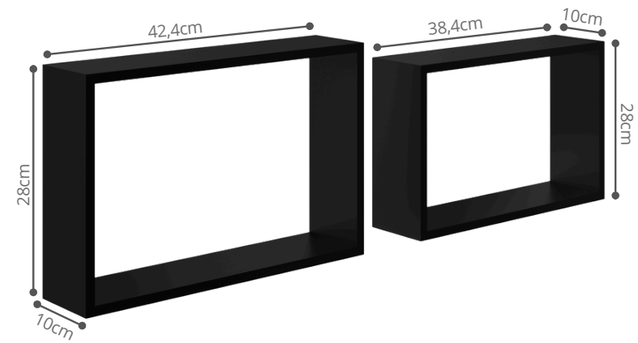

CAPACIDADE
5kg

IPI 3,25%

	Ref.		
Branco	08787.201	10x24x38,4cm 10x28x42,4cm	4
Preto	08788.201	10x24x38,4cm 10x28x42,4cm	4

Utilità

- Linha especial para otimizar o aproveitamento de espaço
- Ideais para cozinha, escritório e closet.

Kit multiuso

IPI 5%

	Ref.	Prateleira	Trilho	kg	
Branco	08415.001	50x20cm	30cm	40kg	6
	08417.001	90x25cm	50cm	40kg	6

Prateleira para Forno Elétrico e Micro-ondas

IPI 3,25%

	Ref.		
Branco	08084.300	1,5x40x60cm	6

CAPACIDADE 50kg

Prateleira para Air Fryer

IPI 3,25%

	Ref.		
Branco	08084.400	1,5x40x40cm	6

CAPACIDADE 50kg

Sapateira Empilhável

CAPACIDADE 5kg

IPI 3,25%

	Ref.		
Branco	08084.010	67x30x30cm	3

Prateleira para Modem

IPI 3,25%

	Ref.		
Branco	08850.005	1,2x20x24cm	12
Preto	08857.005	1,2x20x24cm	12

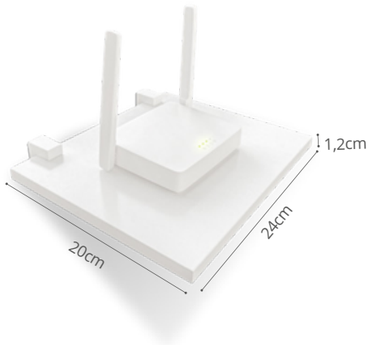

Bancada Office

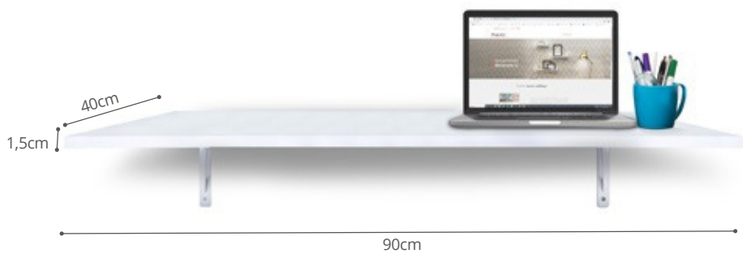

IPI 3,25%

	Ref.		
Branco	08084.200	1,5x40x90cm	4

CAPACIDADE 20kg

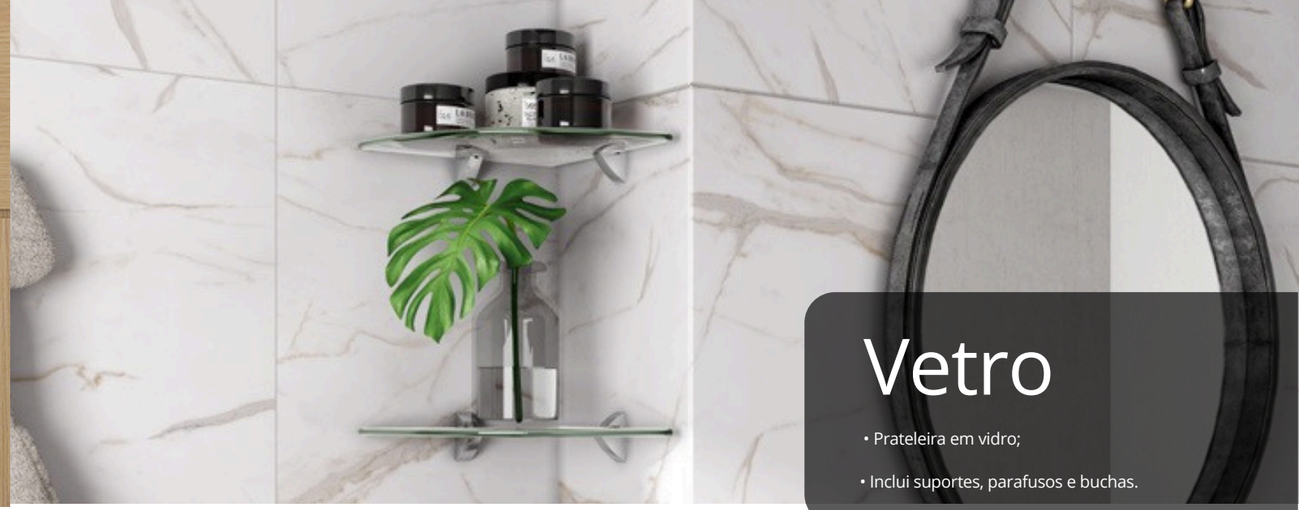

Vetro

- Prateleira em vidro;
- Inclui suportes, parafusos e buchas.

Mesa Dobrável

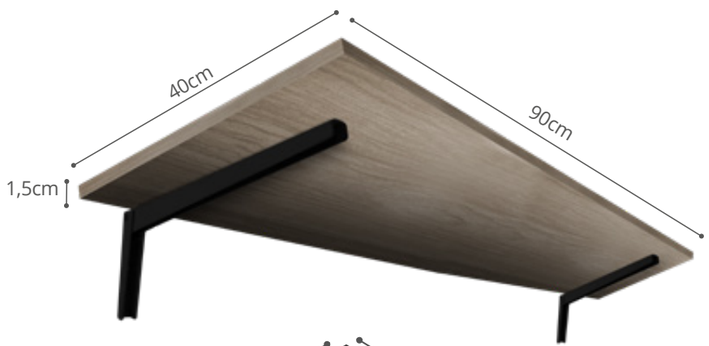

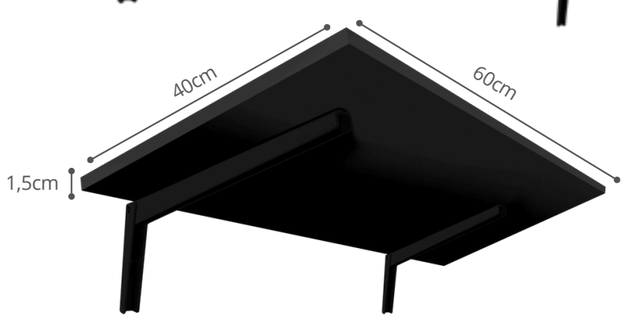

CAPACIDADE
30 kg
POR NÍVEL

IPI 3,25%

		Ferragem		Ref.		
Branco		Branco		08084.450	1,5x40x60cm	4
				08084.470	1,5x40x90cm	4
Nogueira		Preto		08084.451	1,5x40x60cm	4
				08084.471	1,5x40x90cm	4
Preto		Preto		08084.452	1,5x40x60cm	4
				08084.472	1,5x40x90cm	4

Prateleira Reta

IPI 3,25%

Vidro	Suporte	Ref.		
Transparente	Cromado	08617.000	0,8x10x20cm	6
		08617.001	0,8x10x40cm	6
		08617.002	0,8x10x60cm	6
		08617.003	0,8x15x40cm	6
		08617.004	0,8x15x60cm	6
		08617.005	0,8x20x40cm	6
		08617.006	0,8x20x60cm	6

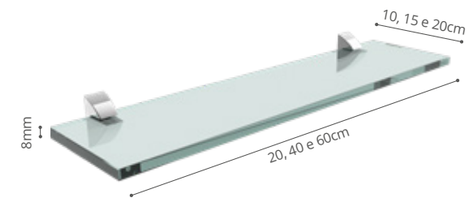

CAPACIDADE
7 kg

ESPESSURA
8mm

Suporte

Prateleira de Canto Raio

IPI 3,25%

Vidro	Suporte	Ref.		
Transparente	Cromado	08621.001	0,8x20x20cm	6
		08621.002	0,8x25x25cm	6
		08621.003	0,8x30x30cm	6

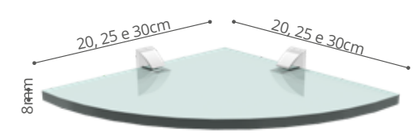

CAPACIDADE
7 kg

ESPESSURA
8mm

Suporte

Prateleira de Canto Recorte

IPI 3,25%

Vidro	Suporte	Ref.		
Transparente	Cromado	08619.001	0,8x20x20cm	6
		08619.002	0,8x25x25cm	6
		08619.003	0,8x30x30cm	6

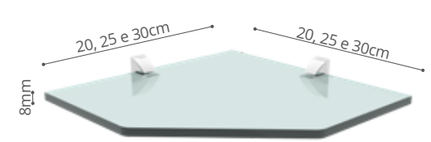

CAPACIDADE
7 kg

ESPESSURA
8mm

Suporte

Adapt

- Estante em MDP com pintura UV e tubos de plástico (PVC);
- Dispensa ferramentas para montagem.

IPI 3,25%

	Tampo	Tubo	Ref.		Níveis	kg por nível	
Mesa lateral	Branco	Branco	08861.010	35x35x56cm	3	10Kg	1
Mesa lateral	Preto	Preto	08863.010	35x35x56cm	3	10Kg	1
Mesa lateral	Nogueira	Preto	08864.010	35x35x56cm	3	10Kg	1
Estante	Branco	Branco	08881.010	60x35x75cm	3	10Kg	1
Estante	Preto	Preto	08883.010	60x35x75cm	3	10Kg	1
Estante	Nogueira	Preto	08884.010	60x35x75cm	3	10Kg	1
Estante	Branco	Branco	08881.020	60x35x109cm	4	10Kg	1
Estante	Preto	Preto	08883.020	60x35x109cm	4	10Kg	1
Estante	Nogueira	Preto	08884.020	60x35x109cm	4	10Kg	1
Estante	Branco	Branco	08881.030	60x35x142cm	5	10Kg	1
Estante	Preto	Preto	08883.030	60x35x142cm	5	10Kg	1
Estante	Nogueira	Preto	08884.030	60x35x142cm	5	10Kg	1

Cor Modelo Dimensões Capacidade

Nichos Me Leve

- Nichos em MDP;
- Inclui suportes, parafusos e buchas;
- Chapas de 1,2cm de espessura.

Nicho simples

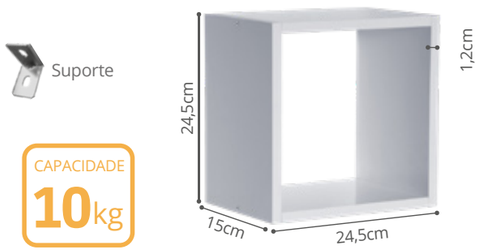

CAPACIDADE 10kg

IPI 3,25%

	Ref.		
Branco	10280.528	1,2x24,5x24,5x15cm	4
Preto	10280.533	1,2x24,5x24,5x15cm	4
Tabaco	10280.532	1,2x24,5x24,5x15cm	4
Nogueira	10280.537	1,2x24,5x24,5x15cm	4

Nicho duplo

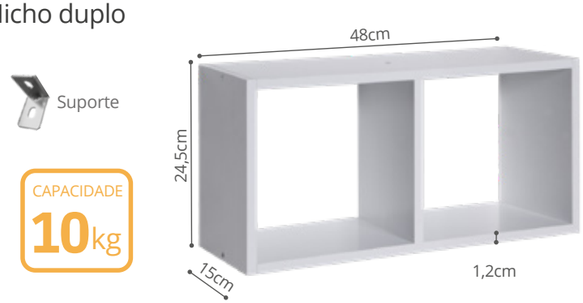

CAPACIDADE 10kg

IPI 3,25%

	Ref.		
Branco	10280.556	1,2x48x24,5x15cm	4
Preto	10280.561	1,2x48x24,5x15cm	4
Tabaco	10280.562	1,2x48x24,5x15cm	4
Nogueira	10280.565	1,2x48x24,5x15cm	4

Nicho triplo

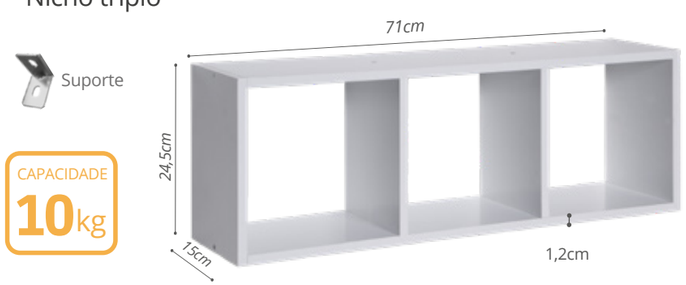

CAPACIDADE 10kg

IPI 3,25%

	Ref.		
Branco	10280.580	1,2x71x24,5x15cm	4
Preto	10280.586	1,2x71x24,5x15cm	4
Tabaco	10280.582	1,2x71x24,5x15cm	4
Nogueira	10280.589	1,2x71x24,5x15cm	4

Prateleiras Kids

- Prateleira em MDP pintado;
- Cantos arredondados.

Prateleira Reta com Suporte

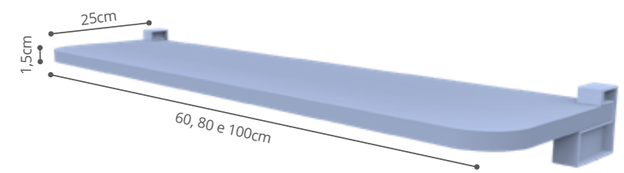

CAPACIDADE 20kg

ESPESSURA 1,5cm

Suporte

IPI 3,25%

	Ref.		
Rosa Quartz	08007.035	1,5x25x60cm	6
	08007.045	1,5x25x80cm	6
	08007.055	1,5x25x100cm	6
Azul Serenity	08008.035	1,5x25x60cm	6
	08008.045	1,5x25x80cm	6
	08008.055	1,5x25x100cm	6
Branco	08009.035	1,5x25x60cm	6
	08009.045	1,5x25x80cm	6
	08009.055	1,5x25x100cm	6

Prateleira de Canto com Suporte

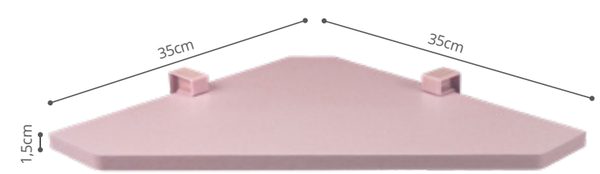

CAPACIDADE 10kg

ESPESSURA 1,5cm

Suporte

IPI 3,25%

	Ref.		
Rosa Quartz	08007.095	1,5x35x35cm	6
Azul Serenity	08008.095	1,5x35x35cm	6
Branco	08043.095	1,5x35x35cm	6

Prateleiras
Kids Me Leve

- Prateleira em MDP pintado;
- Cantos arredondados.

Prateleira Reta

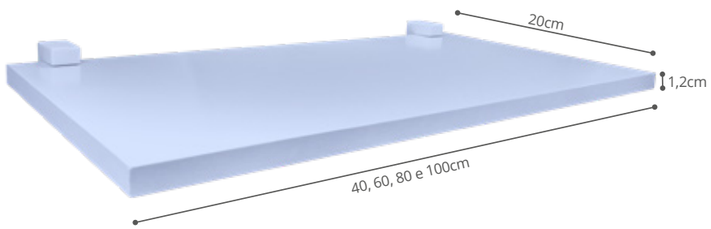

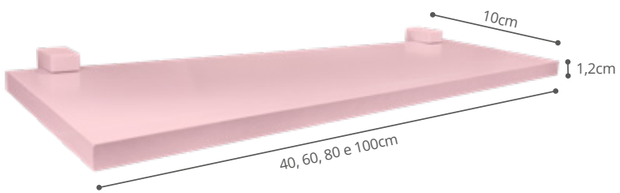

CAPACIDADE **10kg**

ESPESSURA **1,2cm**

Suporte

IPI 3,25%

	Ref.		
Rosa Quartz	10271.001	1,2x10x40cm	6
	10271.002	1,2x10x60cm	6
	10271.003	1,2x10x80cm	6
	10271.004	1,2x10x100cm	6
	10271.005	1,2x15x40cm	6
	10271.006	1,2x15x60cm	6
	10271.007	1,2x15x80cm	6
	10271.008	1,2x15x100cm	6
	10271.010	1,2x20x40cm	6
	10271.020	1,2x20x60cm	6
	10271.030	1,2x20x80cm	6
	10271.040	1,2x20x100cm	6
Azul Serenity	10272.001	1,2x10x40cm	6
	10272.002	1,2x10x60cm	6
	10272.003	1,2x10x80cm	6
	10272.004	1,2x10x100cm	6
	10272.005	1,2x15x40cm	6
	10272.006	1,2x15x60cm	6
	10272.007	1,2x15x80cm	6
	10272.008	1,2x15x100cm	6
	10272.010	1,2x20x40cm	6
	10272.020	1,2x20x60cm	6
	10272.030	1,2x20x80cm	6
	10272.040	1,2x20x100cm	6
Branco	10250.001	1,2x10x40cm	6
	10250.002	1,2x10x60cm	6
	10250.003	1,2x10x80cm	6
	10250.004	1,2x10x100cm	6
	10250.005	1,2x15x40cm	6
	10250.006	1,2x15x60cm	6
	10250.007	1,2x15x80cm	6
	10250.008	1,2x15x100cm	6
	10250.010	1,2x20x40cm	6
	10250.020	1,2x20x60cm	6
	10250.030	1,2x20x80cm	6
	10250.030	1,2x20x100cm	6

Nichos
Kids Me Leve

- Nichos em MDP;
- Inclui suportes, parafusos e buchas;

Nicho simples

Suporte

CAPACIDADE **10kg**

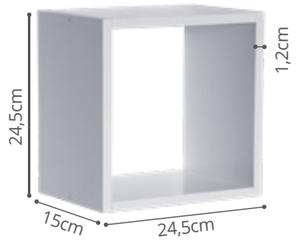

IPI 3,25%

	Ref.		
Rosa Quartz	10271.528	1,2x24,5x24,5x15cm	4
Azul Serenity	10272.528	1,2x24,5x24,5x15cm	4
Branco	10280.528	1,2x24,5x24,5x15cm	4

Nicho duplo

Suporte

CAPACIDADE **10kg**

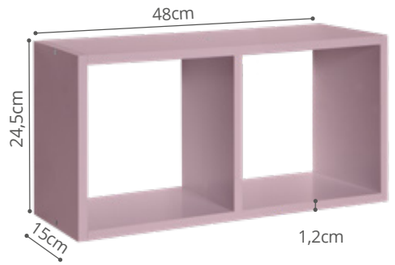

IPI 3,25%

	Ref.		
Rosa Quartz	10271.556	1,2x48x24,5x15cm	4
Azul Serenity	10272.556	1,2x48x24,5x15cm	4
Branco	10280.556	1,2x48x24,5x15cm	4

Nicho triplo

Suporte

CAPACIDADE **10kg**

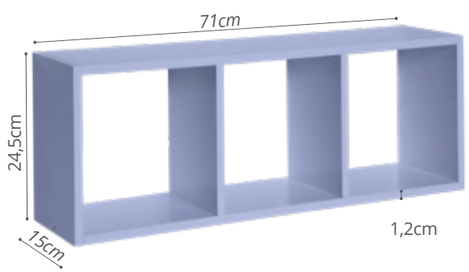

IPI 3,25%

	Ref.		
Rosa Quartz	10271.580	1,2x71x24,5x15cm	4
Azul Serenity	10272.580	1,2x71x24,5x15cm	4
Branco	10280.580	1,2x71x24,5x15cm	4

BLACK PEPPER
03:68
TEA

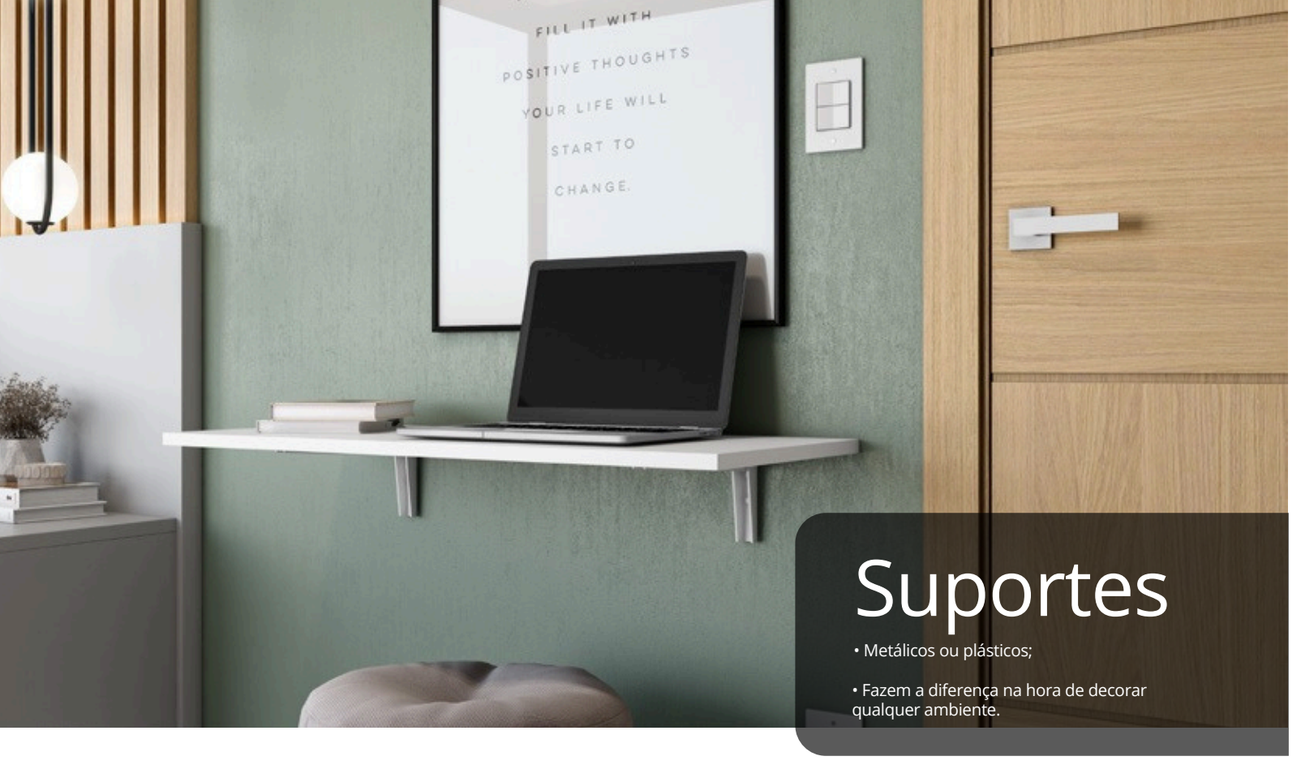

Suportes

- Metálicos ou plásticos;
- Fazem a diferença na hora de decorar qualquer ambiente.

Suportes dobráveis

CAPACIDADE
30kg
POR PAR

IPI 6,5%

	Ref.		
Branco	08536.029	29cm	6 pares
Preto	08537.029	29cm	6 pares

Trilho Simples

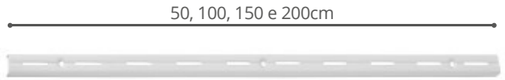

IPI 3,25%

	Ref.		
Branco	08500.050	50cm	12
	08500.100	100cm	12
	08500.150	150cm	12
	08500.200	200cm	12
Cinza	08503.050	50cm	12
	08503.100	100cm	12
	08503.150	150cm	12
	08503.200	200cm	12
Preto	08501.050	50cm	12
	08501.100	100cm	12
	08501.150	150cm	12
	08501.200	200cm	12

Suporte para trilho simples

CAPACIDADE
40kg
POR PAR

IPI 6,5%

	Ref.		
Branco	08511.020	20cm	12
	08511.025	25cm	12
	08511.030	30cm	12
	08511.040	40cm	12
Cinza	08514.020	20cm	12
	08514.025	25cm	12
	08514.030	30cm	12
	08514.040	40cm	12
Preto	08512.020	20cm	12
	08512.025	25cm	12
	08512.030	30cm	12
	08512.040	40cm	12

Trilho Duplo

IPI 3,25%

	Ref.		
Branco	08800.100	100cm	6
	08800.150	150cm	6
	08800.200	200cm	6
Cinza	08803.100	100cm	6
	08803.150	150cm	6
	08803.200	200cm	6
Preto	08801.100	100cm	6
	08801.150	150cm	6
	08801.200	200cm	6

Suporte para trilho duplo

CAPACIDADE
30kg
POR PAR

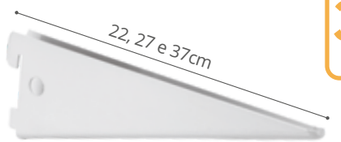

IPI 6,5%

	Ref.		
Branco	08811.025	22cm	12
	08811.030	27cm	12
	08811.040	37cm	12
Cinza	08814.025	22cm	12
	08814.030	27cm	12
Preto	08812.025	22cm	12
	08812.030	27cm	12
	08812.040	37cm	12

Mão Francesa Leve

• Para prateleiras de 15, 20, 25, 30, 40 e 50cm de profundidade.

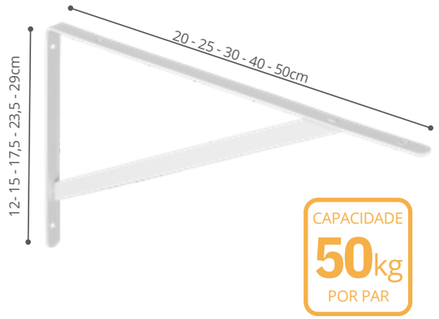

IPI 6,5%

	Ref.		
Branco	08163.000	15 x 9,5cm	12
	08163.001	20 x 12cm	12
	08163.002	25 x 15cm	12
	08163.003	30 x 17,5cm	12
	08163.004	40 x 23,5cm	12
	08163.005	50 x 29cm	12
Preto	08164.000	15 x 9,5cm	12
	08164.001	20 x 12cm	12
	08164.002	25 x 15cm	12
	08164.003	30 x 17,5cm	12
	08164.004	40 x 23,5cm	12
	08164.005	50 x 29cm	12

Obs: o tamanho de 15cm tem capacidade de 25kg o par

Mão Francesa

• Para prateleiras de 20, 25, 30, 40 e 50cm de profundidade.

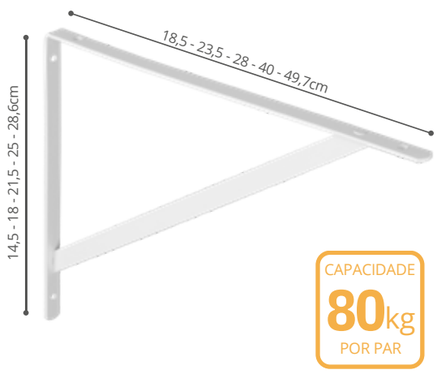

IPI 6,5%

	Ref.		
Branco	08147.001	18,5 x 14,5cm	12
	08147.002	23,5 x 18cm	12
	08147.003	28 x 21,5cm	12
	08147.004	40 x 25cm	12
	08147.005	49,7 x 28,6cm	12
Preto	08148.001	18,5 x 14,5cm	12
	08148.002	23,5 x 18cm	12
	08148.003	28 x 21,5cm	12
	08148.004	40 x 25cm	12
	08148.005	49,7 x 28,6cm	12

Mão Francesa Reforçada Leve

• Para prateleiras de 20, 25, 30, 40 e 50cm de profundidade.

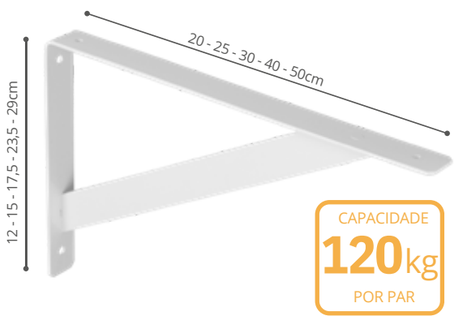

IPI 6,5%

	Ref.		
Branco	08165.001	20 x 12cm	12
	08165.002	25 x 15cm	12
	08165.003	30 x 17,5cm	12
	08165.004	40 x 23,5cm	12
	08165.005	50 x 29cm	12
Preto	08166.001	20 x 12cm	12
	08166.002	25 x 15cm	12
	08166.003	30 x 17,5cm	12
	08166.004	40 x 23,5cm	12
	08166.005	50 x 29cm	12

Mão Francesa Reforçada

• Para prateleiras de 20, 25, 30, 40 e 50cm de profundidade.

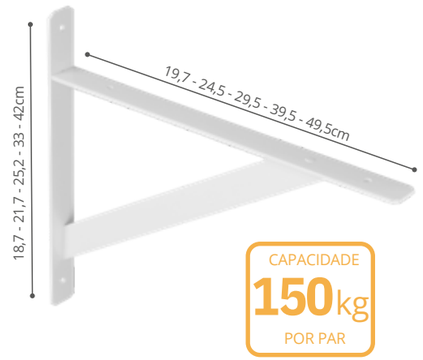

IPI 6,5%

	Ref.		
Branco	08154.001	19,7 x 18,7cm	12
	08154.002	24,5 x 21,7cm	12
	08154.003	29,5 x 25,2cm	12
	08154.004	39,5 x 33cm	12
	08154.005	49,5 x 42cm	12
Preto	08155.001	19,7 x 18,7cm	12
	08155.002	24,5 x 21,7cm	12
	08155.003	29,5 x 25,2cm	12
	08155.004	39,5 x 33cm	12
	08155.005	49,5 x 42cm	12

Mão Francesa Colonial

• Para prateleiras de 20, 25, 30, 40 e 50cm de profundidade.

IPI 6,5%

	Ref.		
Branco	08151.001	8,5 x 14,4cm	12
	08151.002	23,4 x 18cm	12
	08151.003	28,2 x 24,6cm	12
	08151.004	40 x 25,6cm	12
	08151.005	49,7 x 28,5cm	12
Preto	08152.001	8,5 x 14,4cm	12
	08152.002	23,4 x 18cm	12
	08152.003	28,2 x 24,6cm	12
	08152.004	40 x 25,6cm	12
	08152.005	49,7 x 28,5cm	12

Cantoneira

IPI 6,5%

	Ref.		
Branco	08174.001	4X6"	24
	08174.002	6X8"	24
	08174.003	8X10"	24
	08174.004	10X12"	24
Cinza	08173.001	4x6"	24
	08173.002	6x8"	24
	08173.003	8x10"	24
	08173.004	10x12"	24
Preto	08175.001	4x6"	24
	08175.002	6x8"	24
	08175.003	8x10"	24
	08175.004	10x12"	24

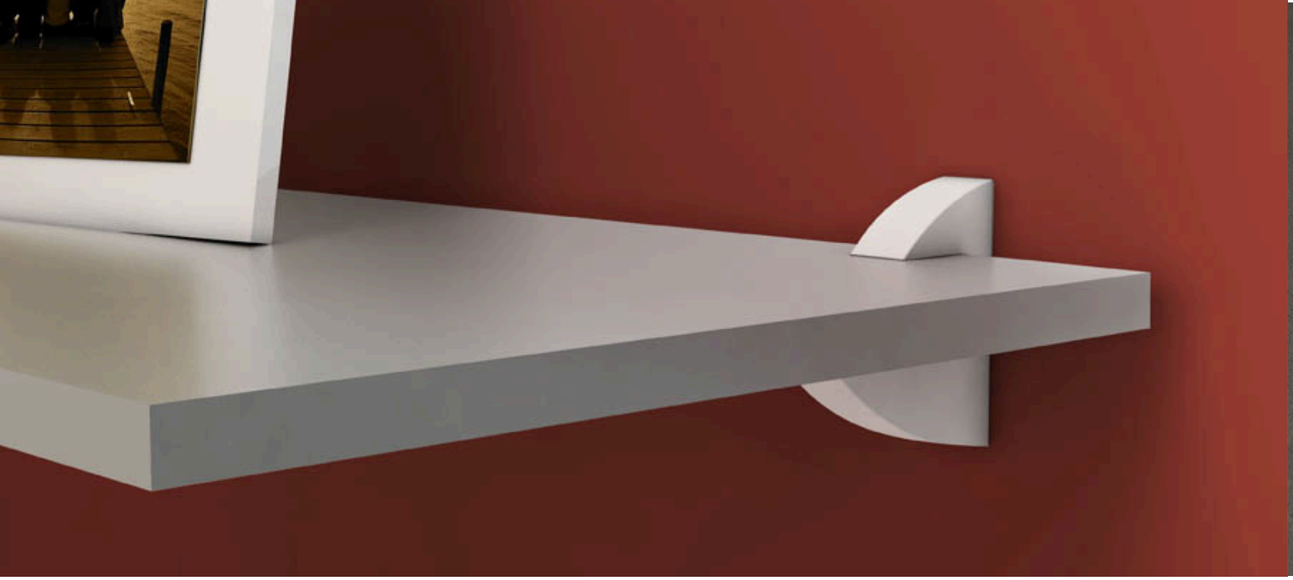

Suporte Concept

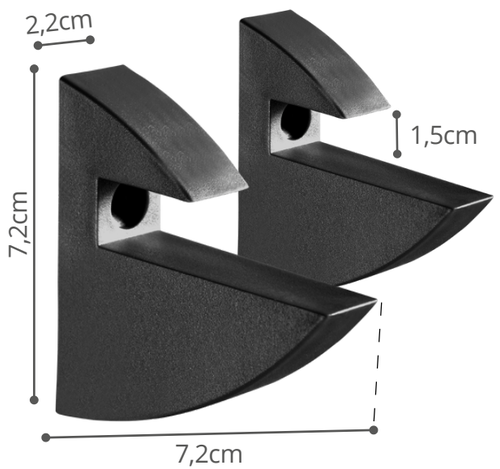

CAPACIDADE
20kg
POR PAR

• Suporte em par

IPI 9,75%

	Ref.			
Branco	08531.001	par	7,2x2,2x7,2cm	6
Preto	08531.002	par	7,2x2,2x7,2cm	6

• Para prateleiras de 1,5cm de espessura.

Ganchos Multiuso

CAPACIDADE
15kg
POR PAR

IPI 6,5%

Branco	08538.001	simples	11cm	24
	08539.001	duplo	17cm	12

IPI 6,5%

Preto	08538.002	simples	11cm	24
	08539.002	duplo	17cm	12

Caixas Plásticas Utile

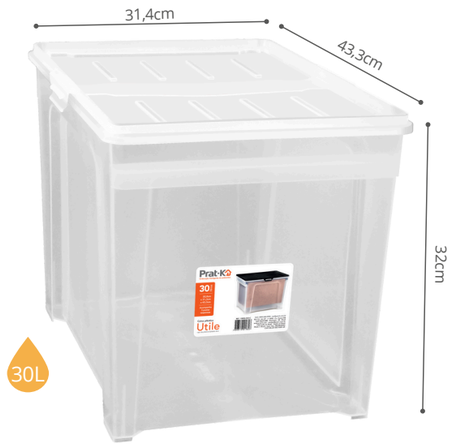

IPI 6,5%

Tampa	L		Ref.	
Branco	6L	32,4 x 20,2 x 14,5cm	10001.001	6
	13L	43,3 x 31,3 x 14,5cm	10002.001	6
	18L	43,3 x 20,8 x 32cm	10003.001	6
	30L	43,3 x 31,4 x 32cm	10004.001	6

- Em diversos tamanhos, com travamento, são as melhores opções para organizar tudo de jeito simples.
- Caixas transparentes. em PP (polipropileno).
- Permite empilhamento modulado.

Lixeiras de Banheiro

Esconde o saco de lixo de forma inteligente.

Lixeira de click.

IPI 6,5%

		Ref.			
Branco/Cinza		10030.000	20,5x20,5x31cm	4	5L
Preto/Cinza		10030.001	20,5x20,5x31cm	4	5L

Lixeiras para Pia

• Fundo reto para evitar que o lixo caia atrás da lixeira.

Lixeira de click

Orifício para esconder a sobra do saco de lixo.

IPI 6,5%

	Ref.			
Branco/ Cinza	10020.000	23,5x14,5x23cm	6	5L
Preto/ Cinza	10020.003	23,5x14,5x23cm	6	5L

Lixeiras de Pedal

• Fundo reto para evitar que o lixo caia atrás da lixeira.

Pedal largo

Orifício para esconder a sobra do saco de lixo.

IPI 6,5%

	Ref.			
Branco/ Cinza	10040.000	26x21x42cm	4	12L
Preto/ Cinza	10040.003	26x21x42cm	4	12L

RS 115, Km 37 - Nº 3990 - CEP 95678-370
Gramado - RS - Brasil
Fone: + 55 54 3295.9500
vendas@prat-k.com.br - prat-k.com

Os produtos podem ter suas dimensões, matérias-primas e acabamento modificados. Eles também podem ser descontinuados sem aviso prévio. Alguns produtos podem ter componentes vendidos separadamente. Variação de cor podem ocorrer devido à qualidade de impressão deste catálogo. A Prat-K se reserva o direito de realizar modificações em sua linha de produtos, se necessário. As imagens são meramente ilustrativas.

feito com orgulho em gramado / brasil